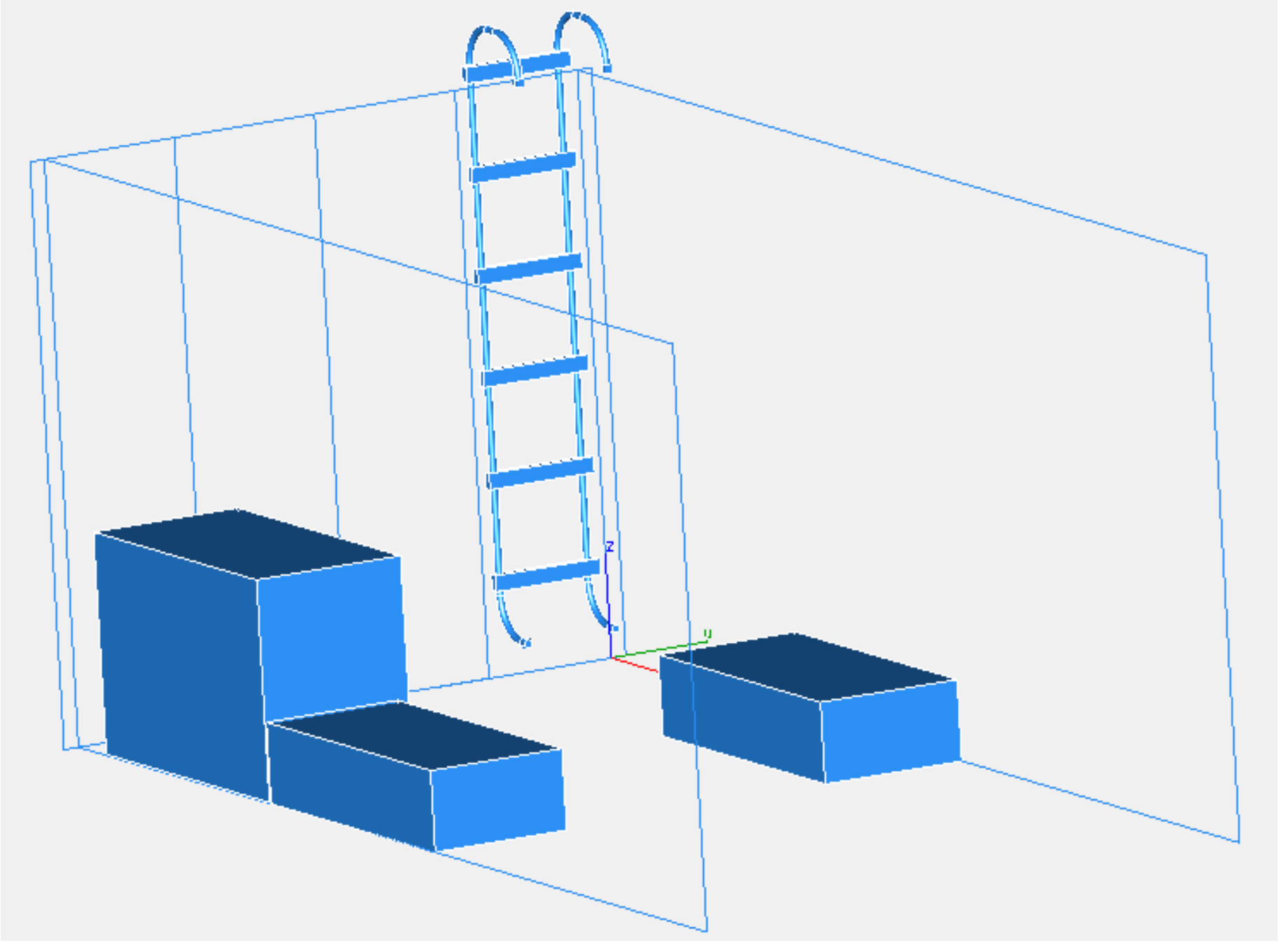
Z
Y

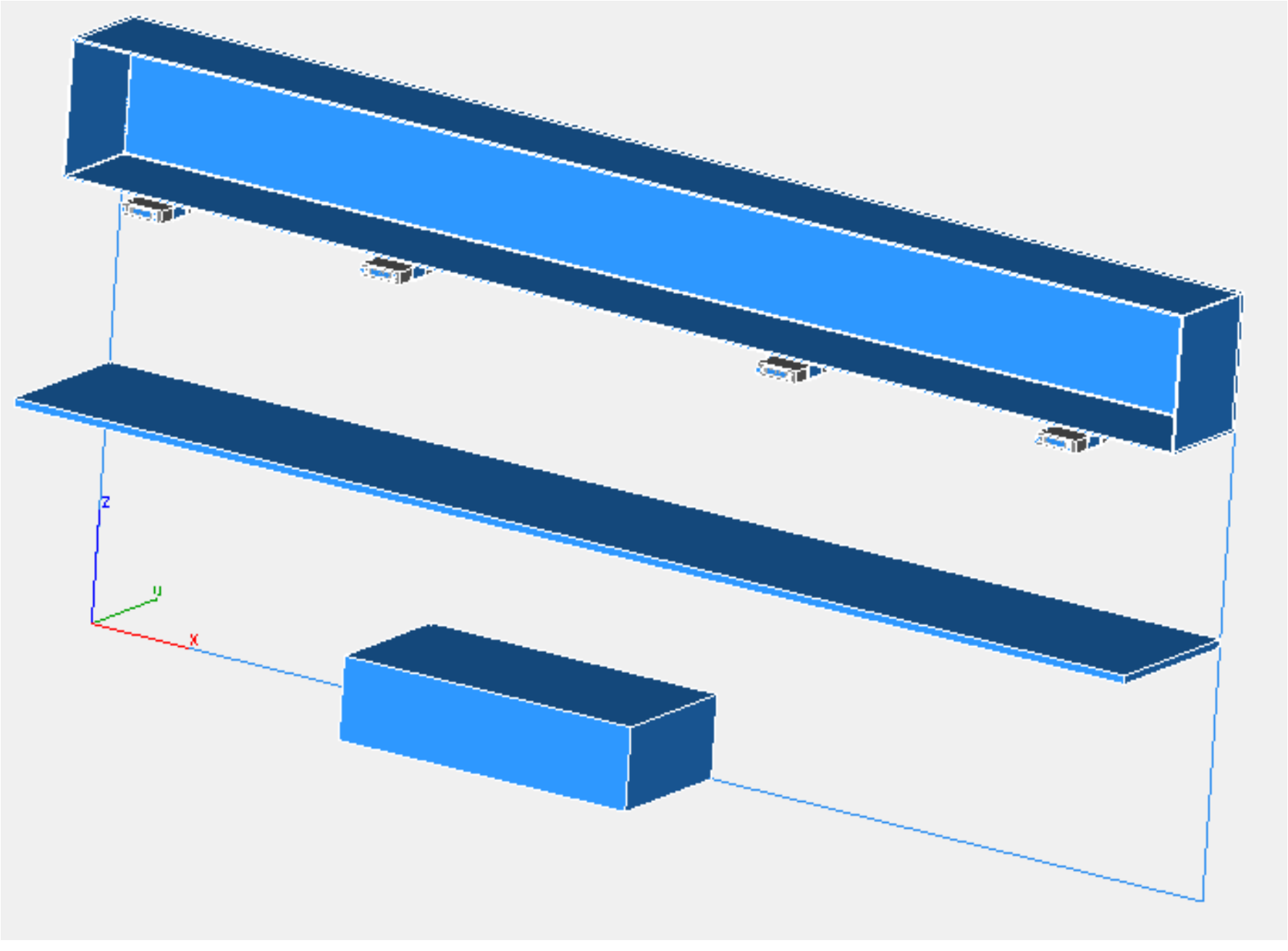
z
y
x

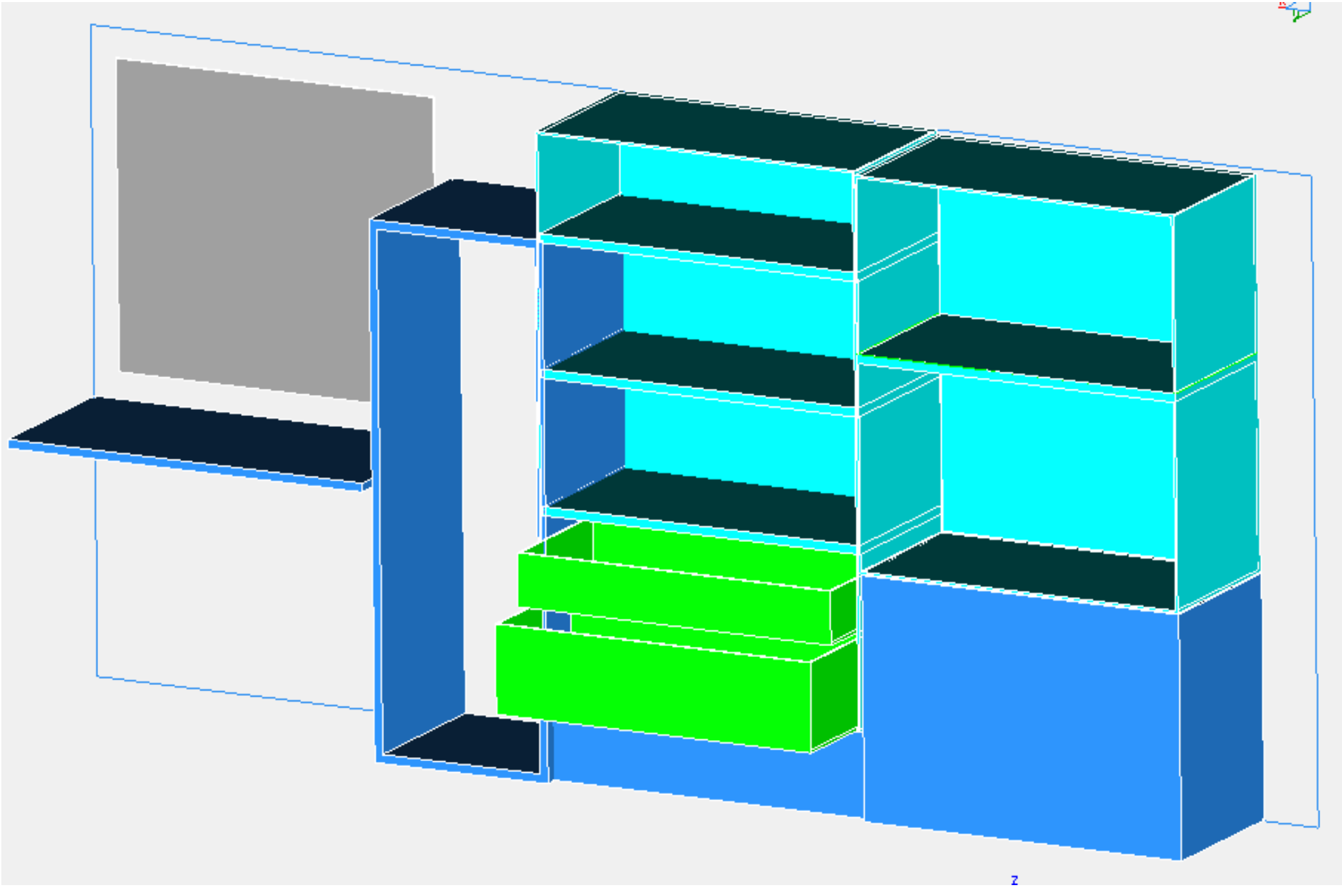

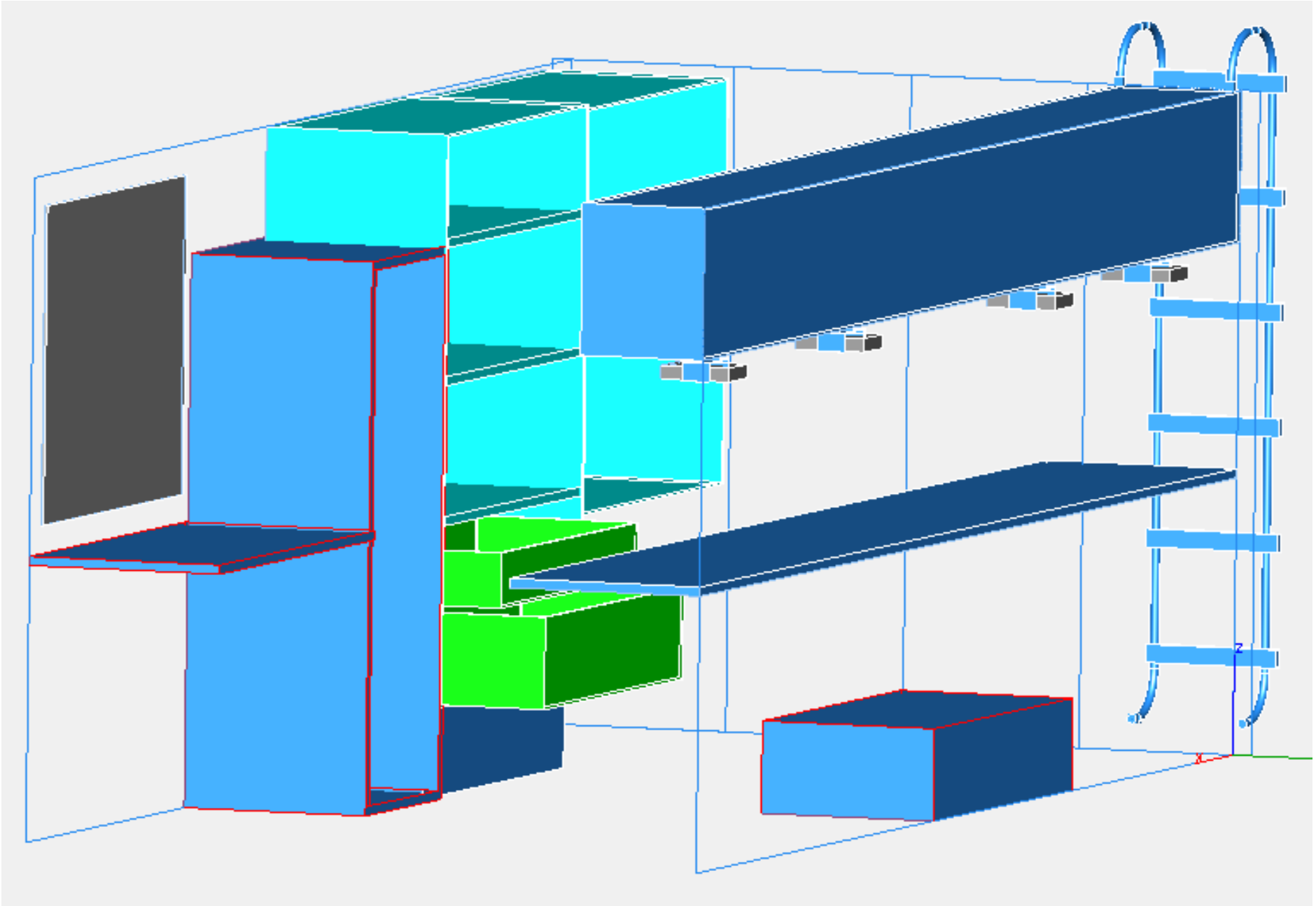

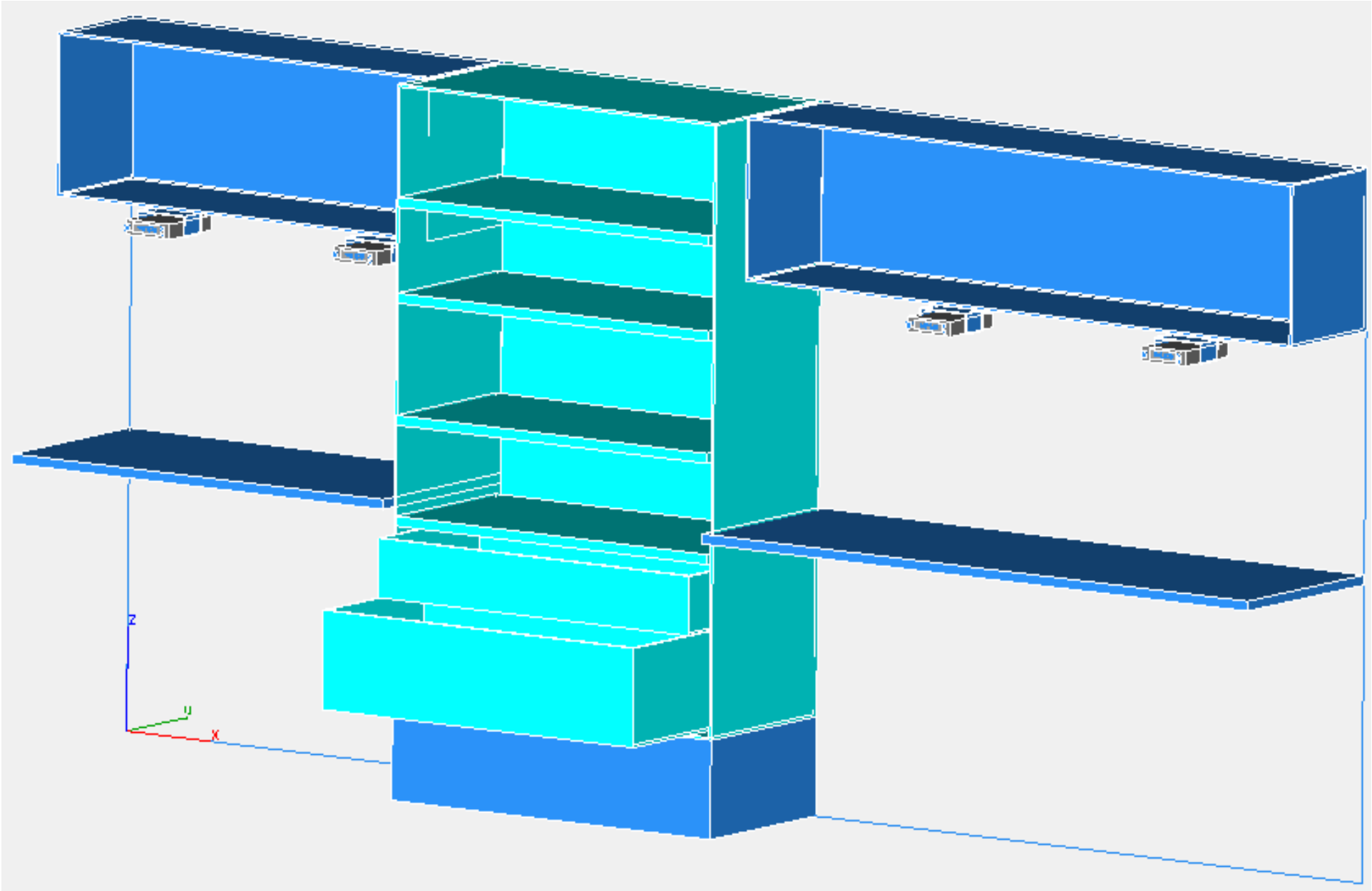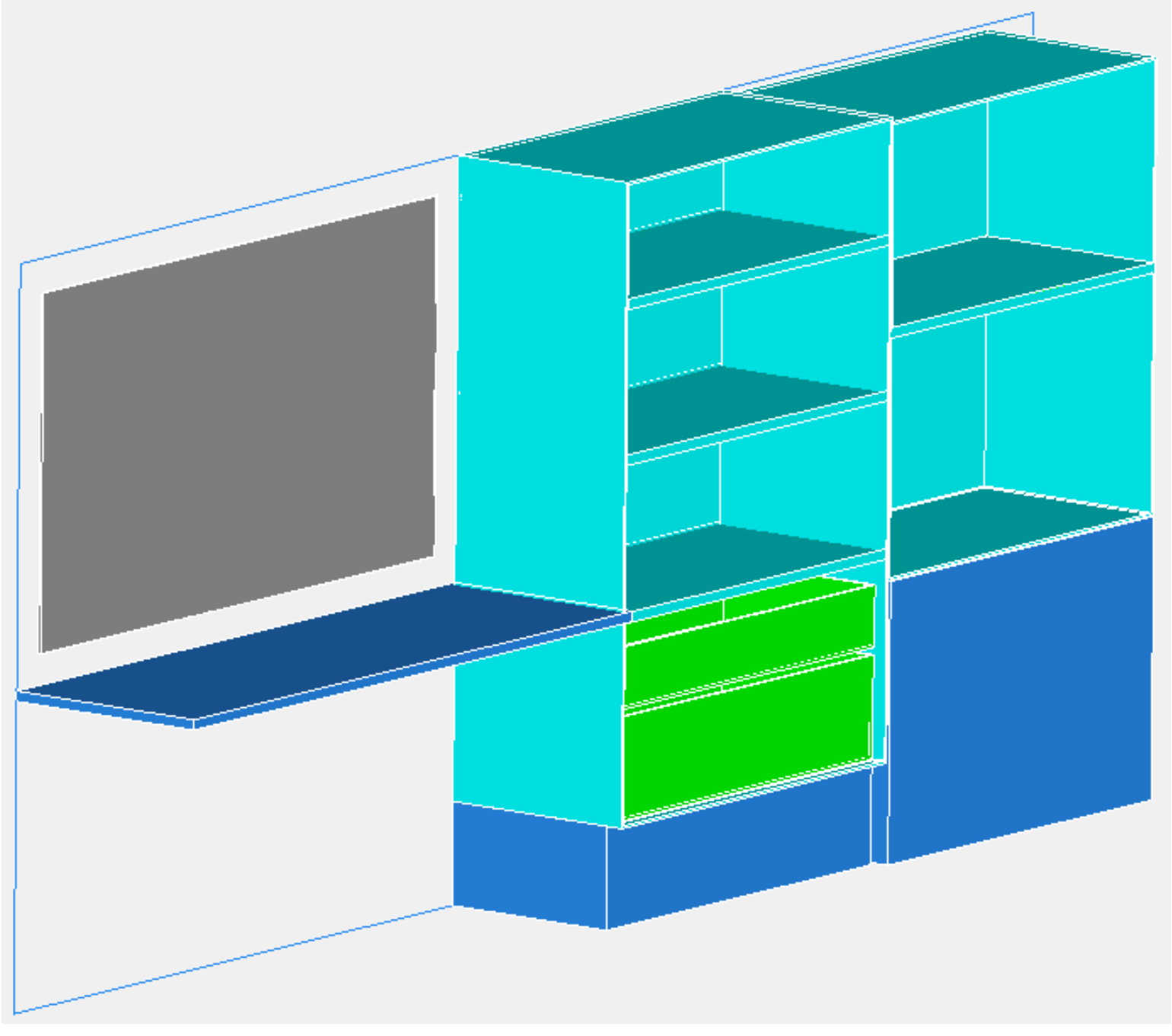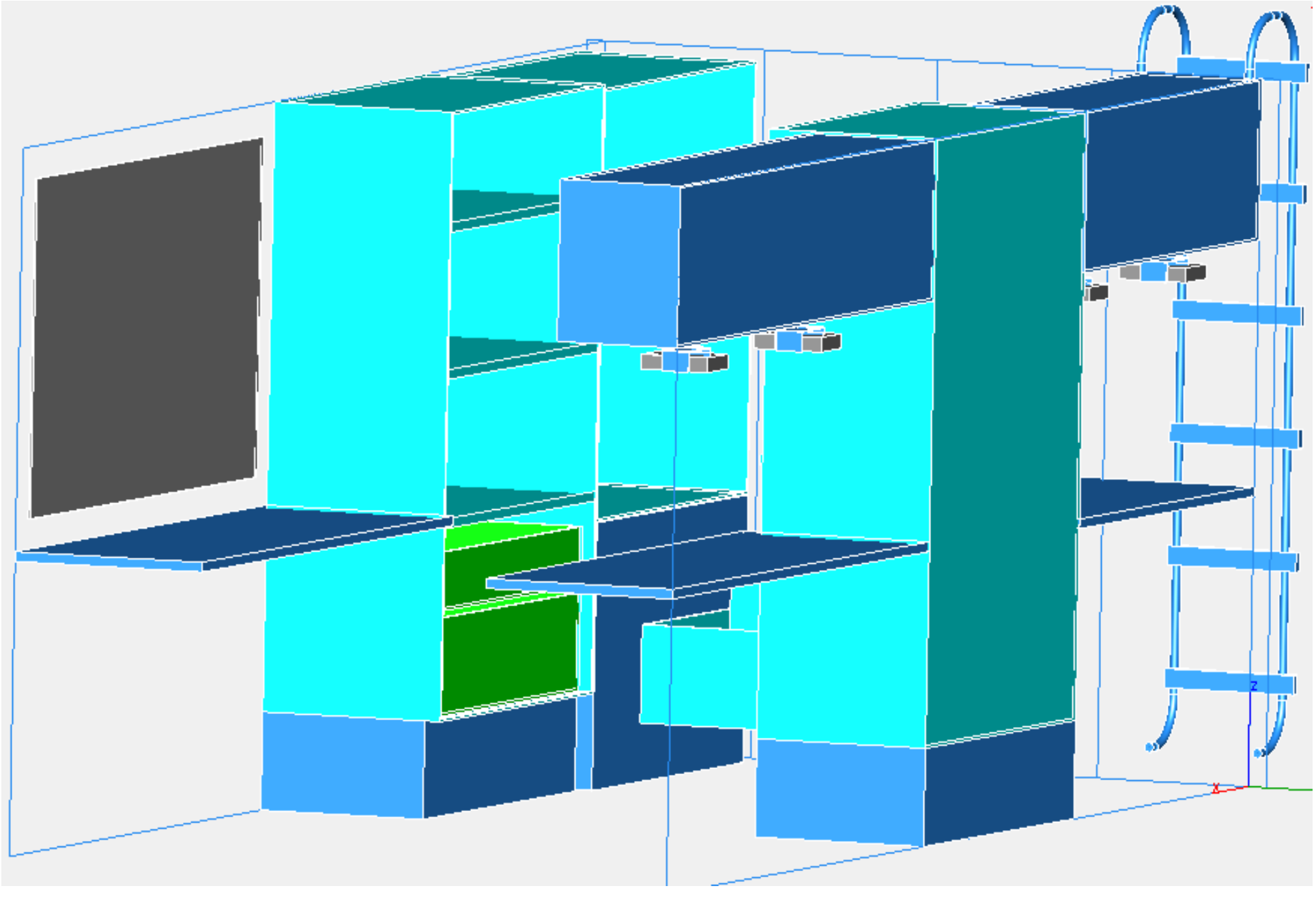
Z
Y
X